CESAB BLITZ 318

Specifications

Caratteristiche	1.1	Casa costruttrice		CESAB	
	1.2	Modello		**BLITZ 318**	
	1.3	Gruppo propulsore: elettrico (batteria), diesel, benzina, GPL		elettrico	
	1.4	Guida: a mano, a piedi, in piedi, seduto		seduto	
	1.5	Portata	Q (kg)	1800	
	1.6	Baricentro	c (mm)	500	
	1.8	Distanza carico	x (mm)	365.5	(b)
	1.9	Interasse	y (mm)	1410	
Pesi	2.1	Peso	kg	3375	(a)
	2.2	Carico sugli assali con carico ant./post.	kg	4695 / 480	
	2.3	Carico sugli assali senza carico ant./post.	kg	1770 / 1605	
Ruote, Telaio	3.1	Gommatura: C=Cushion, SE=Superelastici, PN=Pneumatici, G=Gemellati		C - SE	
	3.2	Dimensioni gommatura anteriore		457x178 - 200/50-10	
	3.3	Dimensioni gommatura posteriore		381x127 - 16x6-8	
	3.5	Ruote: numero ant./post. (x = motrice)		2x / 2	
	3.6	Carreggiata anteriore	b10 (mm)	843 - 866	(e)
	3.7	Carreggiata posteriore	b11 (mm)	199 - 229	(e)
Dimensioni	4.1	Brandeggio: avanti / indietro	α / β (gradi)	2°30' / 6°	
	4.2	Altezza minimo ingombro	h1 (mm)	2160	
	4.3	Alzata libera	h2 (mm)	80	
	4.4	Corsa di sollevamento	h3 (mm)	3170	
	4.5	Altezza massimo ingombro	h4 (mm)	3720	
	4.7	Altezza protezione conducente	h6 (mm)	1950	
	4.8	Altezza sedile	h7 (mm)	888	
	4.12	Altezza gancio	h10 (mm)	630	
	4.19	Lunghezza totale	l1 (mm)	3030	(b)
	4.20	Lunghezza incluso dorso forche	l2 (mm)	2030	(b)
	4.21	Larghezza totale	b1/b2 (mm)	1006 - 1066/N0	(e)
	4.22	Dimensioni forche	s/e/l (mm)	35 x 120 x 1000	
	4.23	Piastra porta forche DIN 15173, classe / tipo A, B		II A	
	4.24	Larghezza piastra porta forche	b3 (mm)	900	
	4.31	Altezza libera sotto il montante, a carico	m1 (mm)	100	
	4.32	Altezza libera telaio al centro, a carico	m2 (mm)	90	
	4.33	Corridoio di stivaggio con pallet 1000 x 1200 inforc. 1200	Ast (mm)	3358	
	4.34	Corridoio di stivaggio con pallet 800 x 1200 inforc. 800	Ast (mm)	3482	
	4.35	Raggio di curvatura	Wa (mm)	1667	
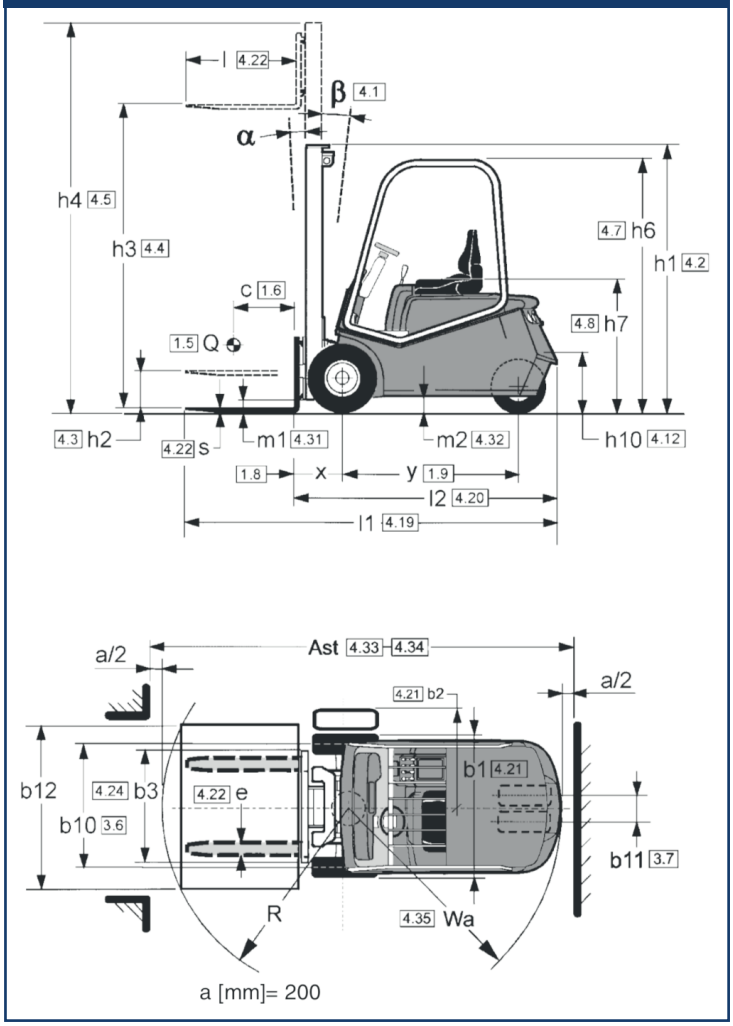
Dimensions