JCB 180 T

Dimensions

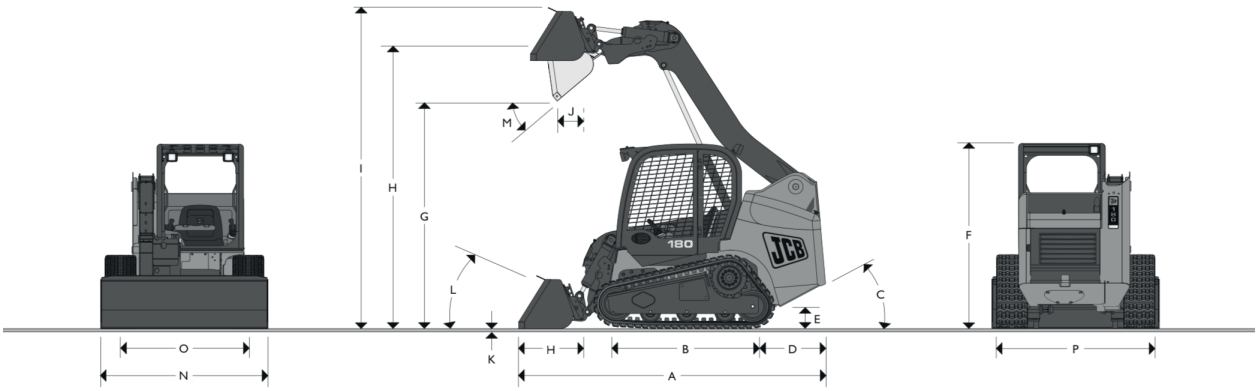

DIMENSIONI

Modello		180T
		[mm]
A Lunghezza totale		3345
B Passo		1409
C Angolo di uscita	gradi	28°
D Sbalzo posteriore		754
E Luce libera al suolo		230
F Altezza totale		1933
G Altezza di scarico		2237
H Altezza al perno		2926
I Altezza massima operativa		3818
J Sbraccio alla massima altezza		537
K Profondità di scavo con benna in piano		-15
L Angolo chiusura benna	gradi	30°

Modello		180T
		[mm]
M Angolo di Scarico	gradi	40°
N Larghezza benna standard		1730
O Carreggiata		1356
P Larghezza cingoli		1676
Carico statico di ribaltamento	kg (SAE)	2457
Capacità della benna – standard	m^3	0,45
Carico operativo con forche	kg (EN)	714
Altezza di sollevamento con forche		2,83
Raggi di rotazione		
Raggio di rotazione alla benna		2061
Raggio di rotazione senza benna		1220
Raggio di rotazione posteriore		1570

Specifications

CAPACITÀ OPERATIVA

Portata nominale (SAE):		[kg]
180T (35%)		860
180T (50%)		1720
Carico di ribaltamento:		
180T		2457
Forza di strappo:		
Cilindro di sollevamento	kN	14,75
Cilindro pala	kN	19,40

PESO OPERATIVO (SAE)

Macchina con operatore a bordo, equipaggiata con attacco rapido Quick-Hitch, pala standard, serbatoio gasolio rifornito e cabina completa.

180T: 3680 kg

I dati riportati sono indicativi e possono essere soggetti a modifiche o errori di stampa da parte delle ditte costruttrici senza alcun preavviso. La società Werent Srl si limita a riportarli. Le caratteristiche specifiche di ogni singola macchina sono presenti nel "Manuale d'uso e manutenzione".