BIBI 1090 - BL EVO

Specifications

	Basket capacity	300 kg (2 p.)
	Max working height	10.0 m
	Max height basket floor	8.0 m
	Moving height	7.0m
	Powered	KUBOTA Z602 (12.5kW)
	Powered (option)	-
	Powered (option)	-
	Accelerator	Autom.
	Undercarriage	Bi-Levelling
	Basket levelling	Autom.
	Longitudinal levelling Front	+/- 15°
	Longitudinal levelling Rear	+/- 20°
	Lateral levelling	+/- 14°
	Power generator (option)	220V-1kW
	Electric pump (option)	220V-2kW
	Hydraulic commands	Proporzionali Proportionals
	Dynamic Levelling System	Si / Yes
	Pro-Active Levelling System	Si / Yes
	Direction-Control System	Si / Yes
	Easy-Drive System	Si / Yes
	Kit for high speed	max 2.7 km/h
	Ground emergency	Si / Yes
	Control of inclination	Autom.
	Gradeability	25°
	Side slope	21°
	Length	2.26 m
	Width	1.46 ÷ 1.64 m
	Min. machine height with folded railings	2.05 (1,89) m
	Total weight	2830 kg
	Compliance	EN 280 : 2015

Dimensions

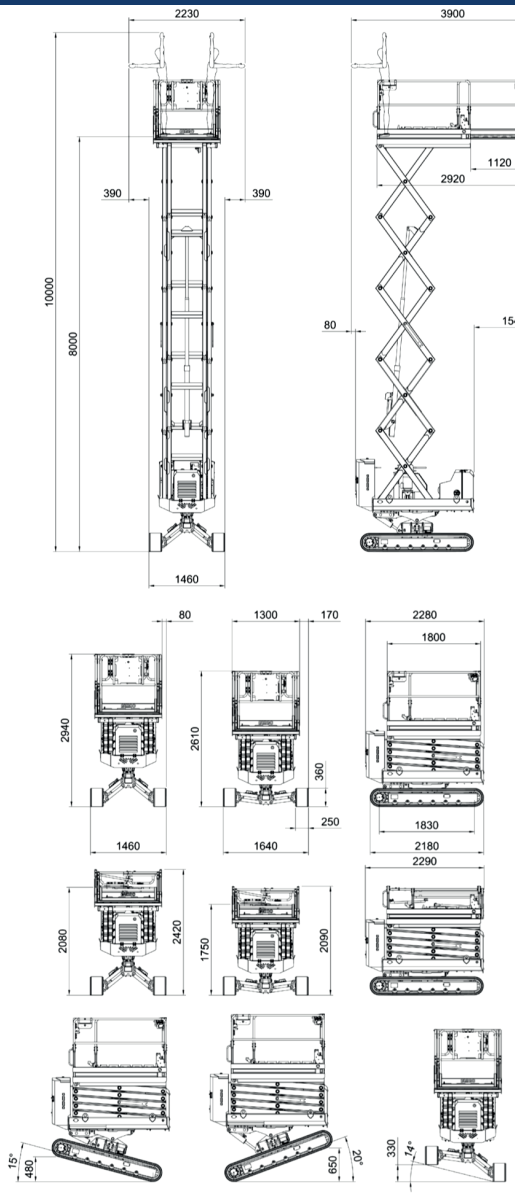

I dati riportati sono indicativi e possono essere soggetti a modifiche o errori di stampa da parte delle ditte costruttrici senza alcun preavviso. La società Werent Srl si limita a riportarli. Le caratteristiche specifiche di ogni singola macchina sono presenti nel "Manuale d'uso e manutenzione".